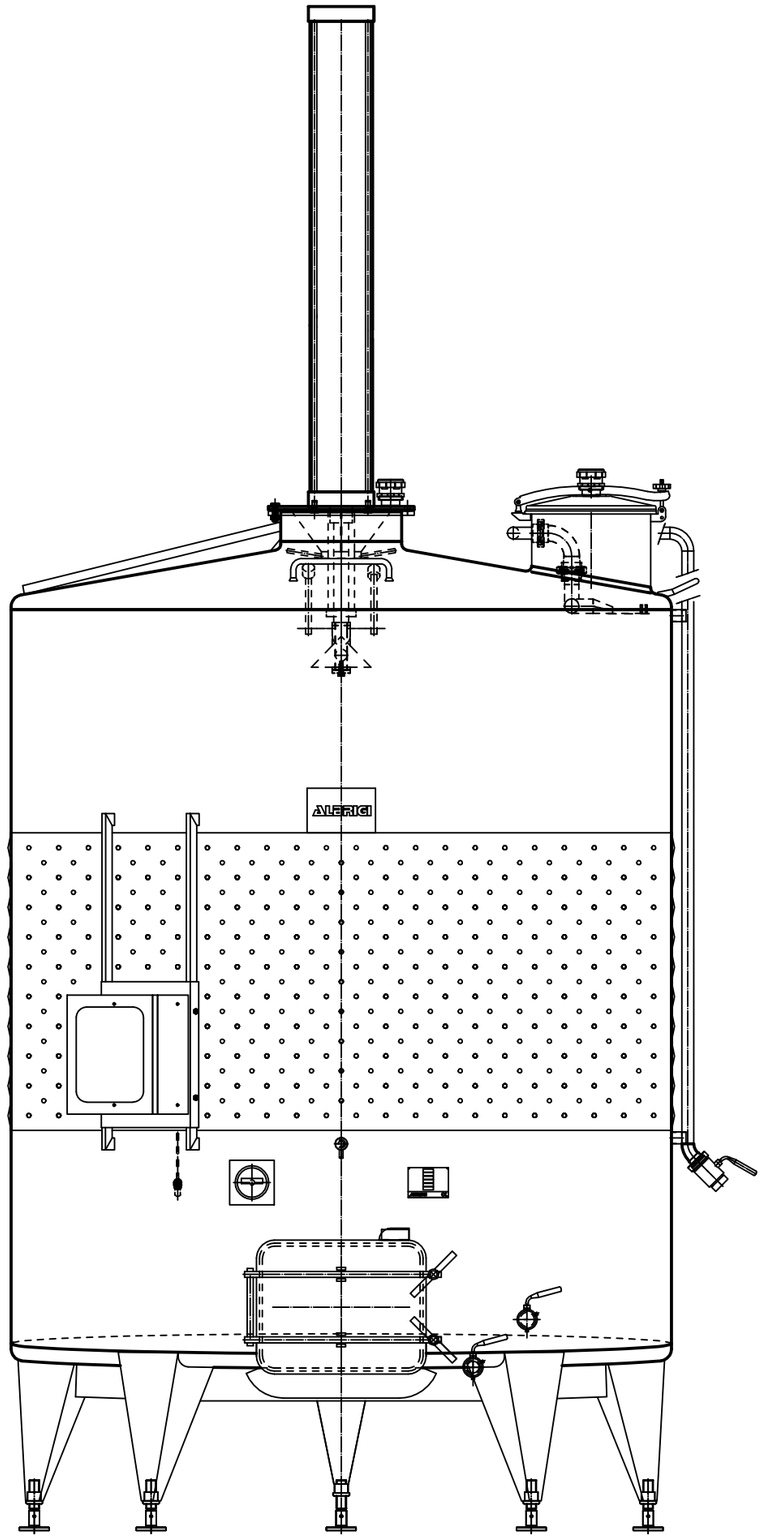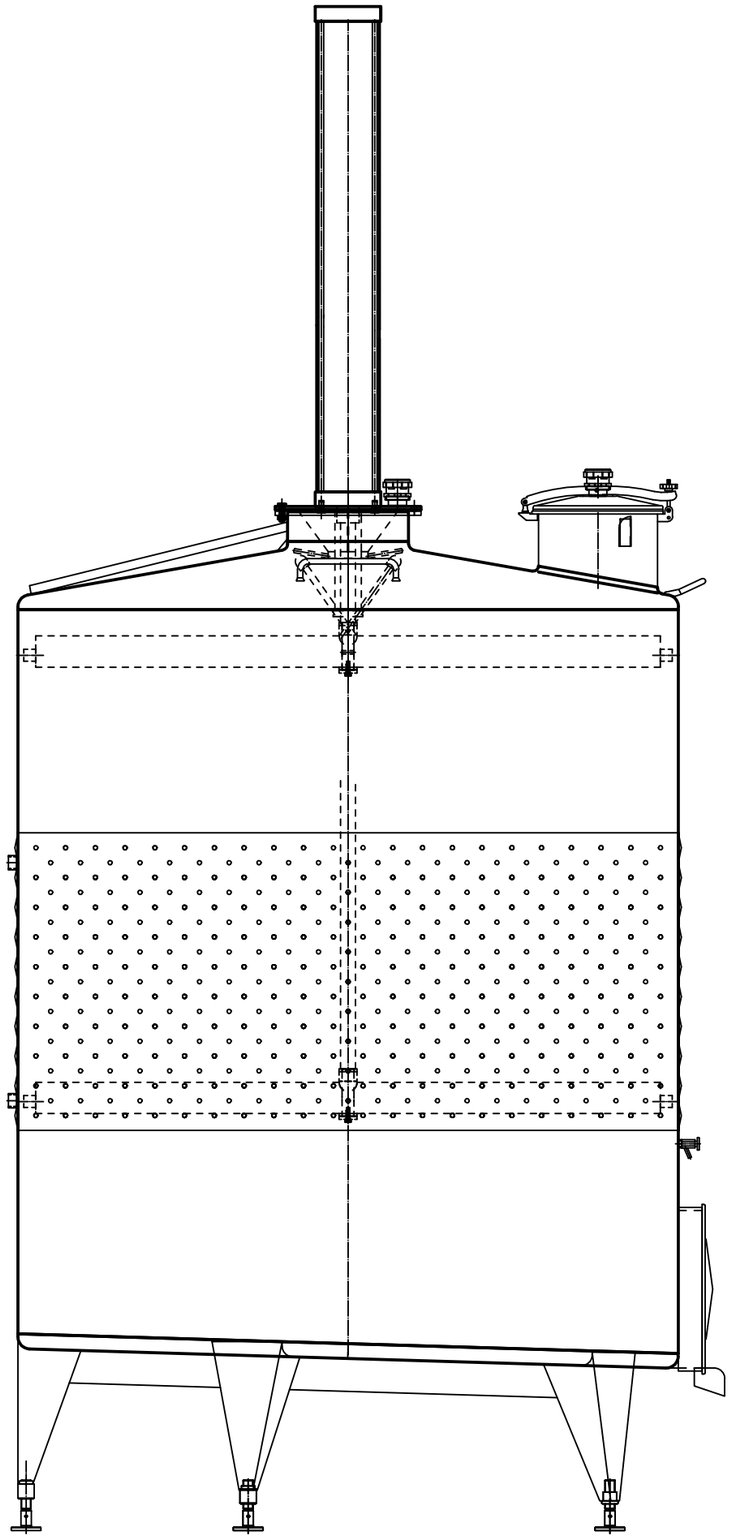MONOFOLLTANK